DWG=SA495752-FRN45VG1S-4

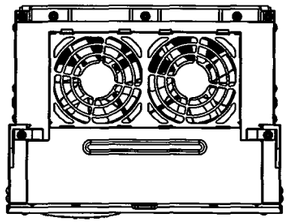

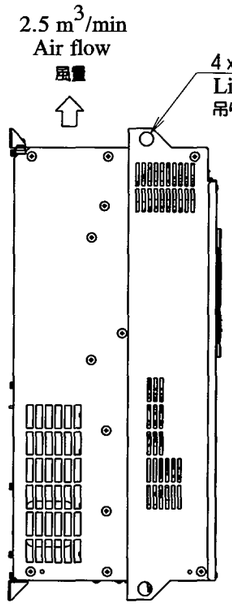

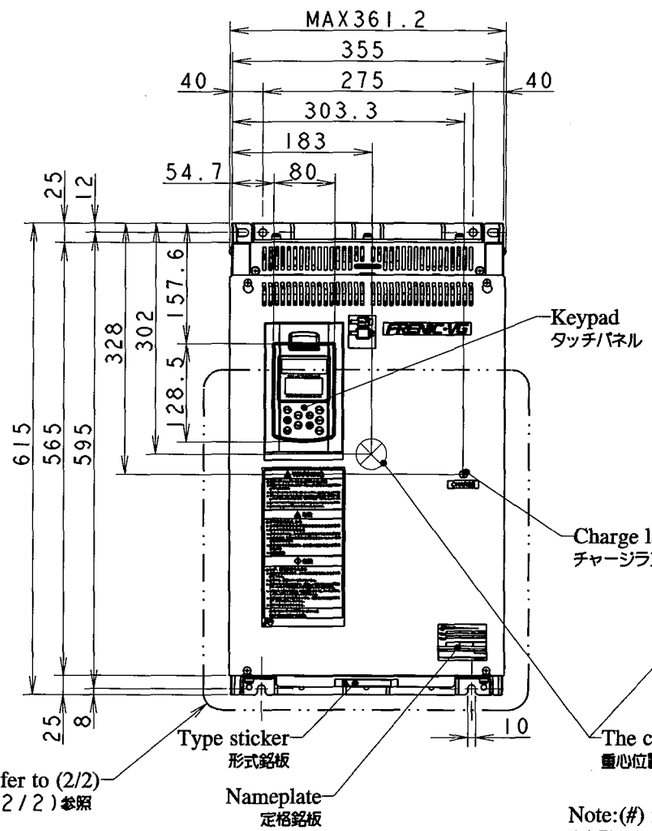

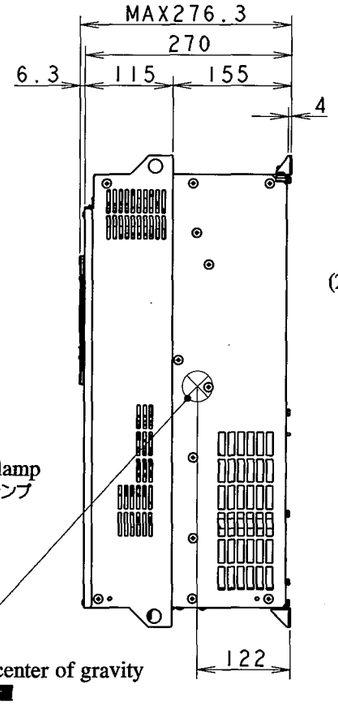

Mounting direction and clearance
据付方向と周囲部品配置禁止領域

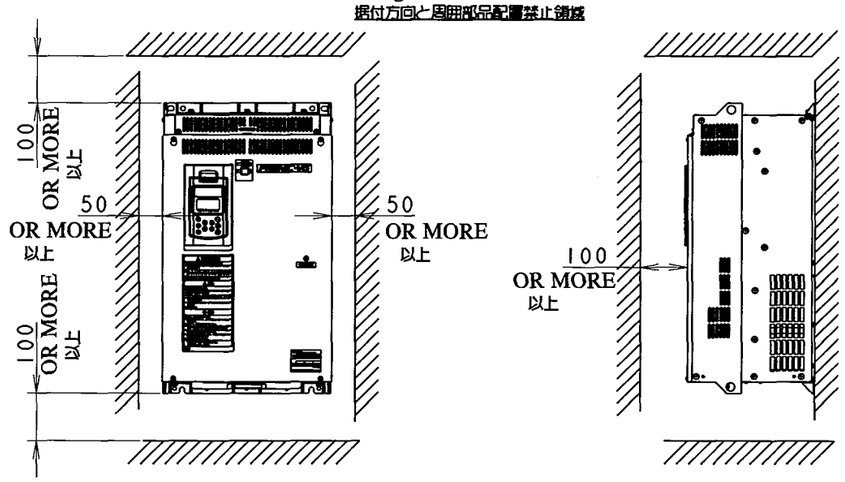

External cooling use
外部冷却使用方法

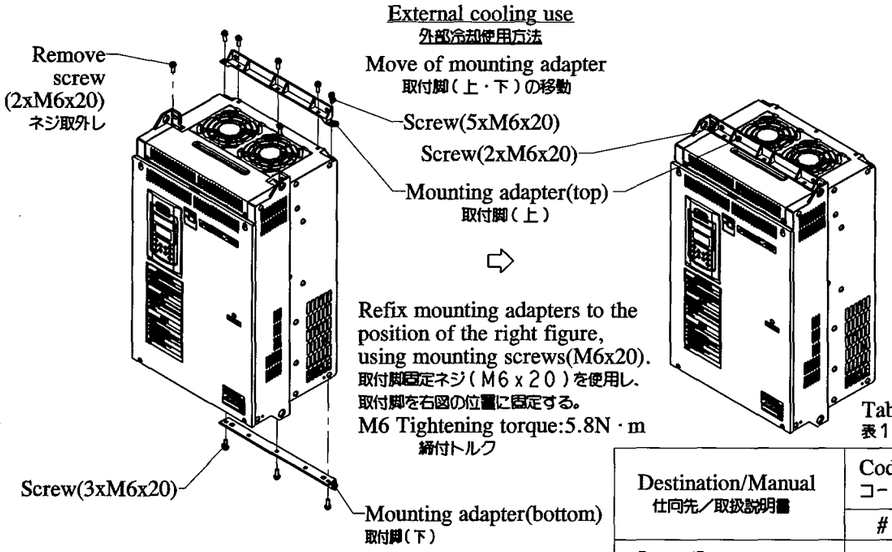

Panel cut out
パネルカット寸法

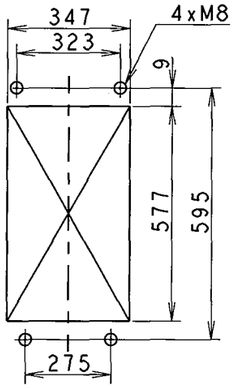

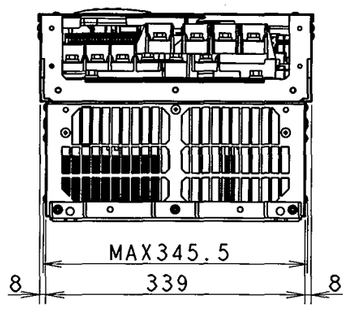

Table 1
表1

Destination/Manual 仕向先／取扱説明書	Code コード
	#
Japan/Japanese 日本／日本語	J

Note:(#) in Type line replaces any of destination codes listed in Table 1.
注)形式の#には表1の仕向先コードが入ります。

Specifications 仕様			High Duty	Low Duty
Type		形式	FRN45VG1S-4#	
Applicable motor rating		標準適用電動機	45kW	55kW
Source (Input) Ratings 電源定格	Phases	相数	3PH	
	Voltage / Frequency	定格電圧 / 周波数	380-480V/50Hz 380-480V/60Hz	
	Current	定格電流	114A	140A
Enclosure color		外被塗装色	Munsel 6PB3/3 Semigloss	
Degree of protection		保護構造	IP00 (IEC 60529)	
Approx.mass		概略質量	31kg	

Output Ratings 出力定格			High Duty	Low Duty
	Phases	相数	3PH	
	Voltage	定格電圧	380-480V	
	Speed control Range	速度制御 範囲	1:1500	ベクトル制御の場合 (Vector control)
	Capacity	定格容量	69kVA	85kVA
	Current	定格電流	91A	112A
	Overload Capacity	過負荷定格	150% 1min 200% 3sec	120% 1min

DIMENSIONS IN mm

REVISIONS		DATE	NAME	APPROVED
ⓐ Changed specifications table (weight→approx.mass)	DRAWN	2010-11-29	NK/M.TAKANO	T.MOMOZU
2011-06-15 MK/M.TAKANO/T.KIUCHI/T.MOMOZU	CHECKED	2010-11-29	T.KIUCHI	
ⓑ Changed page 2/2.				
2014-08-22 MK/M.TAKANO/M.Hoshizaki				

Fuji Electric Co., Ltd.

REF.

TITLE: External Dimensions 外形図 FRN45VG1S-4#

DWG.CODE

DWG.NO. SA495752(1/2)

a b

DWG=SA495752-FRN45VG1S-4

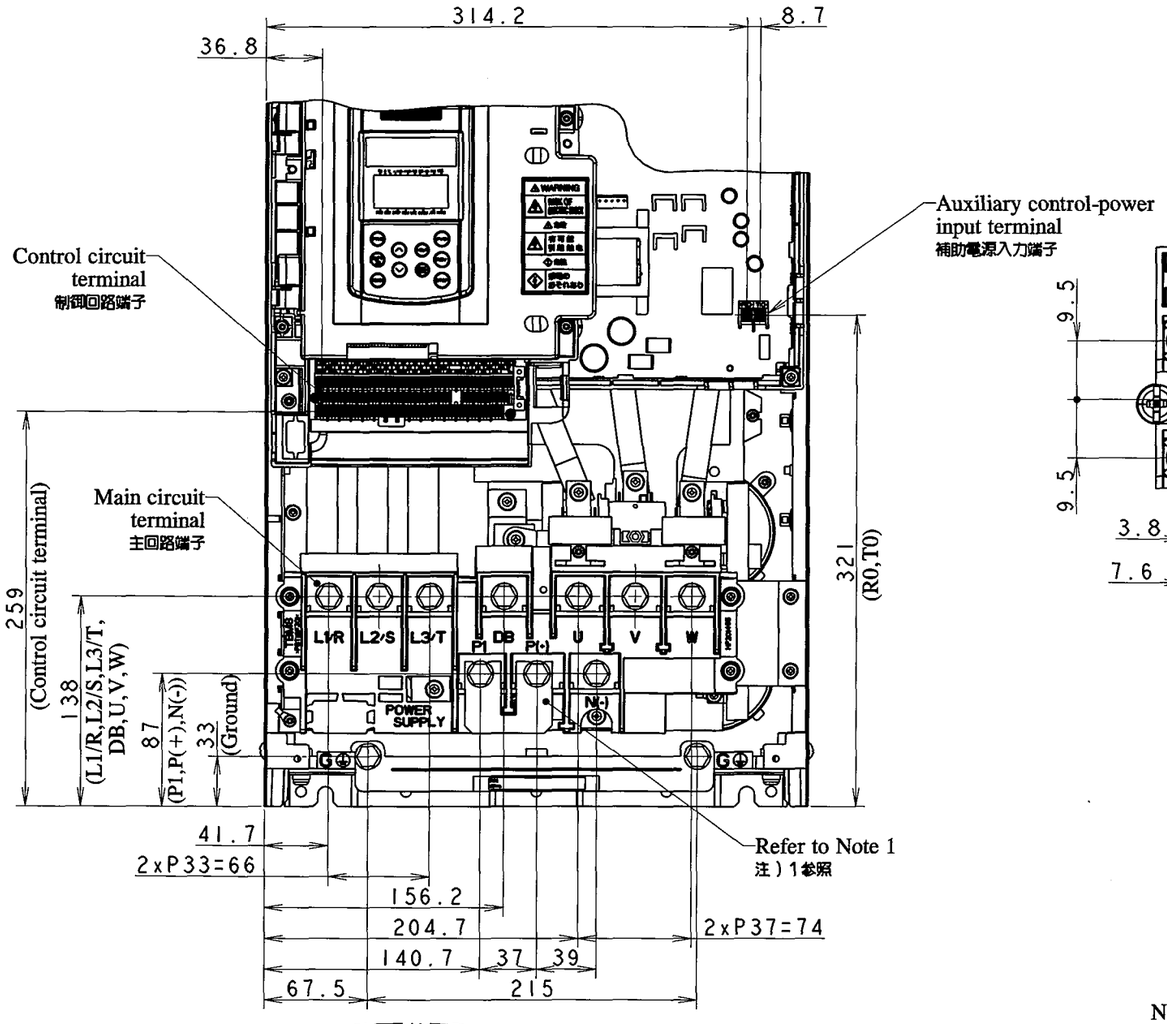

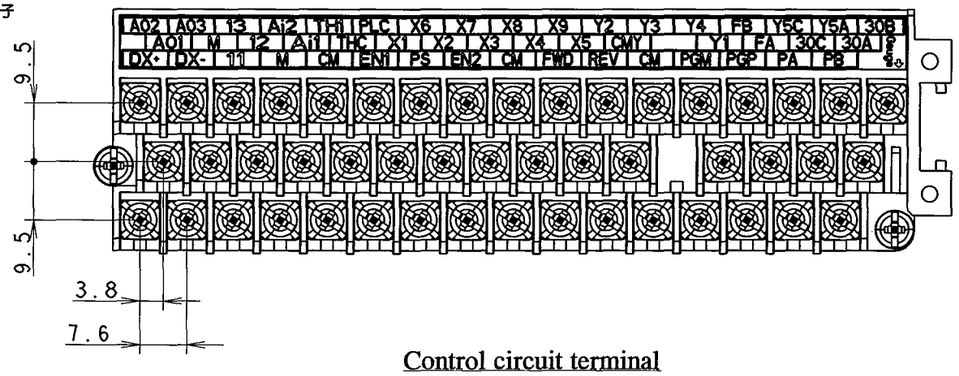

Control circuit terminal
制御回路端子詳細

Note
注）
1.When an optional reactor is connected detach the short-bar.
DCリアクトル（別置オプション）接続時、短絡導体を取外すこと。



Terminal location
端子配置

Connection Detail 端子詳細				
Terminal No. 端子記号			Size ネジサイズ	Tightening torque 締付トルク
Source(Input)	電源入力	L1/R,L2/S,L3/T	M8	13.5N・m
Output	出力	U,V,W		
DC link reactor	DCリアクトル	P1,P(+)		
Braking unit DC power supply	制動ユニット 直流電源入力	P(+),DB,N(-)		
Ground	アース	G ⏚		
Auxiliary control powerinput	補助電源入力	R0,T0	M3.5	1.2N・m
Control circuit terminal	制御回路端子		M3	0.7N・m

DIMENSIONS IN mm

REVISIONS
ⓑ Deleted Fan Power Input R1,T1.
2014-08-22 MK/M.TAKANO/ M.Mochizuki

	DATE	NAME	APPROVED
DRAWN	2010-11-29	NK/M.TAKANO	
CHECKED	2010-11-29	T.KIUCHI	

Fuji Electric Co.,Ltd.

REF.

TITLE
External Dimensions
外形図
FRN45VG1S-4#

DWG. CODE

DWG.NO. SA495752(2/2)

a
b